VAG K12 врезной хомут для трубы из ПЭ

вода

PN 16
DN 80...200

Особенности конструкции

- Согласно DIN3543 T.4
- Предназначен для бурения водного трубопровода из PE (ПЭ)
- При процессе бурения не нуждается спомогательный вентиль
- Постоянная связь с трубой из ПЭ из-за сварного соединения
- Отводу da63 ПЭ можно придать любое положение 360°, а затем приварить
- Интегрированное сверло после сверления остается внутри и работает затвором
- Диаметр сверла 30 мм

Материалы

- Хомут из PE-HD (ПЭ)
- Вентиль из PE-HD (ПЭ) и внутренний гарнитур из латуни
- Сверло из нержавеющей стали
- Шпиндель из нержавеющей стали 1.4021

Аксессуары

- Ключ для управления (12 мм гранник)
- Штоки для подземной установки
- Пластмассовый колпак
- Пластмассовая платформа для колпака
- Колпак, литьё
- Фитинг для подключения трубы из пластики

Область применения

- Трубопроводы для нейтральной жидкости при допустимой рабочей температуре 50°C
- Для сверления трубы из PE HD (ПЭ) ПЭ80 и ПЭ100 под давлением
- Наружный диаметр da 90 ...225 SDR 11 (SDR 17)
- Максимальная толщина трубы 20,5 мм

Проверка

- Проверка при поставке согласно EN12266 (DIN 3230 часть 4)

Размеры / вес

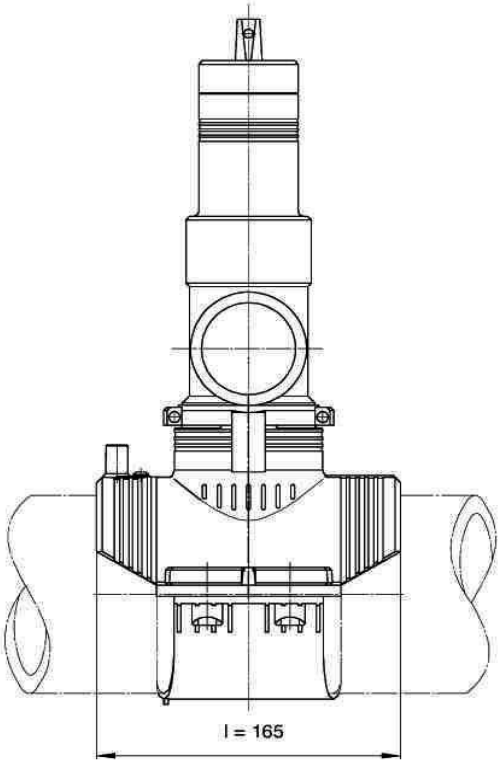

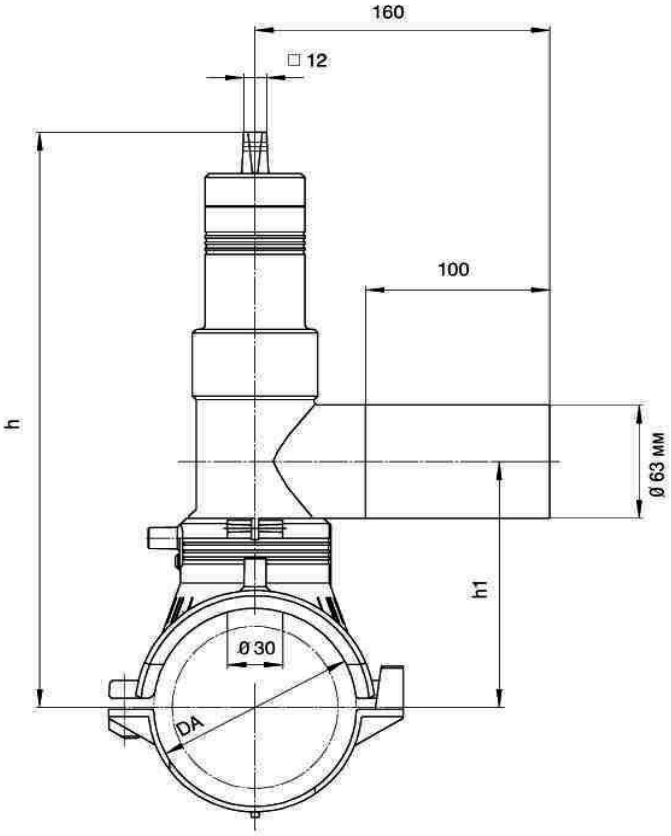

Размеры в мм									
Условный диаметр	DN	80	100	125	125	150	150	200	200
DA = наружный диаметр трубы	DA	90	110	125	140	160	180	200	225
	h	311	321	328	336	346	356	366	378
	h1	126	136	143	151	161	171	181	193
	l	165	165	165	165	165	165	165	165
		2,83	2,9	2,93	2,93	2,93	3,04	3,06	3,06
Вес хомута		0,425	0,493	0,523	0,523	0,526	0,632	0,651	0,653
Вес вентиля		2,405	2,405	2,405	2,405	2,405	2,405	2,405	2,405