08.301

ФЛАНЦЕВЫЙ АДАПТЕР ШИРОКОГО ДИАПАЗОНА

BIMEX SOMEPAL

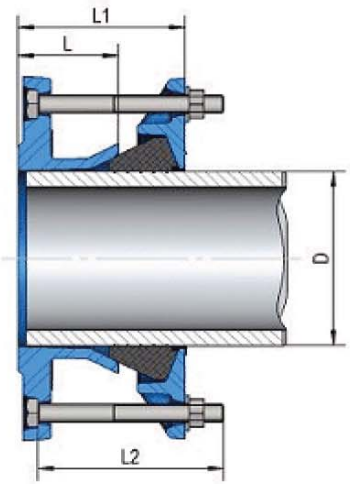

ND DN	D мин, мм	D макс, мм	L, мм	L1, мм	Болты MxL2	Болты К-во	ПВХ OD DE	Ковкий чугун ND DN	Ковкий чугун OD DE	Сталь OD DE	Асбесто-цементная ND DN	6	12	18	24	30	Вес, кг PN10	Вес, кг PN16
40	25	55	65	108	M12x120	3	25 32 50	-	-	42,4 48,3	-	-	-	-	-	-	4,0	
50	39	69	65	108	M12x120	3	50 63	40 50	56 66	42,4 48,3 60,3	50	66	66	66	66	66	4,5	
50	46	76	65	108	M12x120	3	63 75	40 50	56 66	48,3 60,3	50 60	66 76	66 76	66 76	66 76	66 -	4,5	
60 65	57	87	65	108	M12x120	4	63 75	60 65	77 82	60,3 76,1	50 60	66 76	66 76	66 76	66 76	66 78	5,5	
80	78	108	65	108	M12x120	4	90	65 80	82 98	88,9 101,6	60 80	- 96	- 96	- 96	- 98	78 104	6,0	
80 100	87	117	65	108	M12x120	4	90 110	80	98	88,9 101,6 114,3	80 100	96 116	96 116	96 -	98 -	104 -	6,5	
100	87	117	65	108	M12x120	4	90 110	80	98	88,9 101,6 114,3	80 100	96 116	96 116	96 -	98 -	104 -	6,8	
100	100	130	65	108	M12x120	4	110 125	100	118	101,6 114,3	80 100	- 116	- 116	- 118	- 122	104 128	7,0	
100	108	138	65	-	-	-	110 125	100	118	114,3	100	116	116	118	122	128	7,0	
125	117	147	70	114	M12x120	4	125 140	100 125	118 144	139,7	100 125	- 141	- 141	118 145	122 -	128 -	8,4	
125 150	129	159	70	114	M12x120	4	140	125	144	139,7	125	141	141	145	151	157	10,0	
150	152	182	75	119	M16x150	4	160 180	150	170	168,3 177,8	125 150	- 168	- 168	- 174	- 180	157 -	11,2	
200	186	216	75	119	M16x150	4	200	-	-	193,7	150	-	-	-	-	188	13,8	
200	198	228	75	119	M16x150	4	200 225	200	222	219,1	200	220	222	228	-	-	13,8	
250	245	280	85	140	M16x150	4	250 280	250	274	273	200 250	- 272	- 276	- -	- -	250 -	20,2	
250	266	301	90	145	M16x150	6	280	250	274	273	250	272	276	282	294	-	22,0	
300	314	349	90	145	M16x150	6	315	300	326	323,9	300	324	330	338	-	-	26,4	
350	343	378	90	145	M16x150	8	355	350	378	355,6	300 350	- 376	- -	- -	352 -	366 -	32,0	
350	375	410	127	145	M16x150	8	400	350	378	406,4	350	376	384	396	410	-	38,8	
400	396	431	127	190	M16x200	8	400	400	429	406,4	350 400	- 428	- -	- -	- -	426 -	41,0	43,0
400	420	455	127	190	M16x200	8	-	400	429	-	400	-	438	452	-	-	45,0	47,2
450	457	492	127	190	M16x200	10	-	450	480	457	400 450	- 482	- 492	- -	470 -	488 -	52,8	54,8
500	497	532	127	190	M16x200	10	500	500	532	-	450	-	-	512	532	-	58,0	67,0
500	533	568	127	190	M16x200	10	560	-	-	-	500	536	548	568	-	-	56,0	65,0
600	625	660	130	200	M16x200	10	630	600	635	-	600	644	660	-	-	-	71,0	80,0
700	710	745	160	-	-	-	710	700	738	711	600	-	-	-	-	714	-	-
800	810	845	160	-	-	-	-	800	842	813	700	-	-	-	-	828	-	-
900	935	975	160	200	M16x200	14	-	900	945	-	800 900	- 960	- -	- -	- -	946 -	140,0	144,0
1000	1034	1075	160	-	-	-	-	1000	1048	1067	900 1000	- -	- -	- -	1050 1066	- -	-	-
1200	1219	1260	160	-	-	-	-	1200	1255	1219	-	-	-	-	-	-	-	-